GP matic 16

EN 14439

60/16

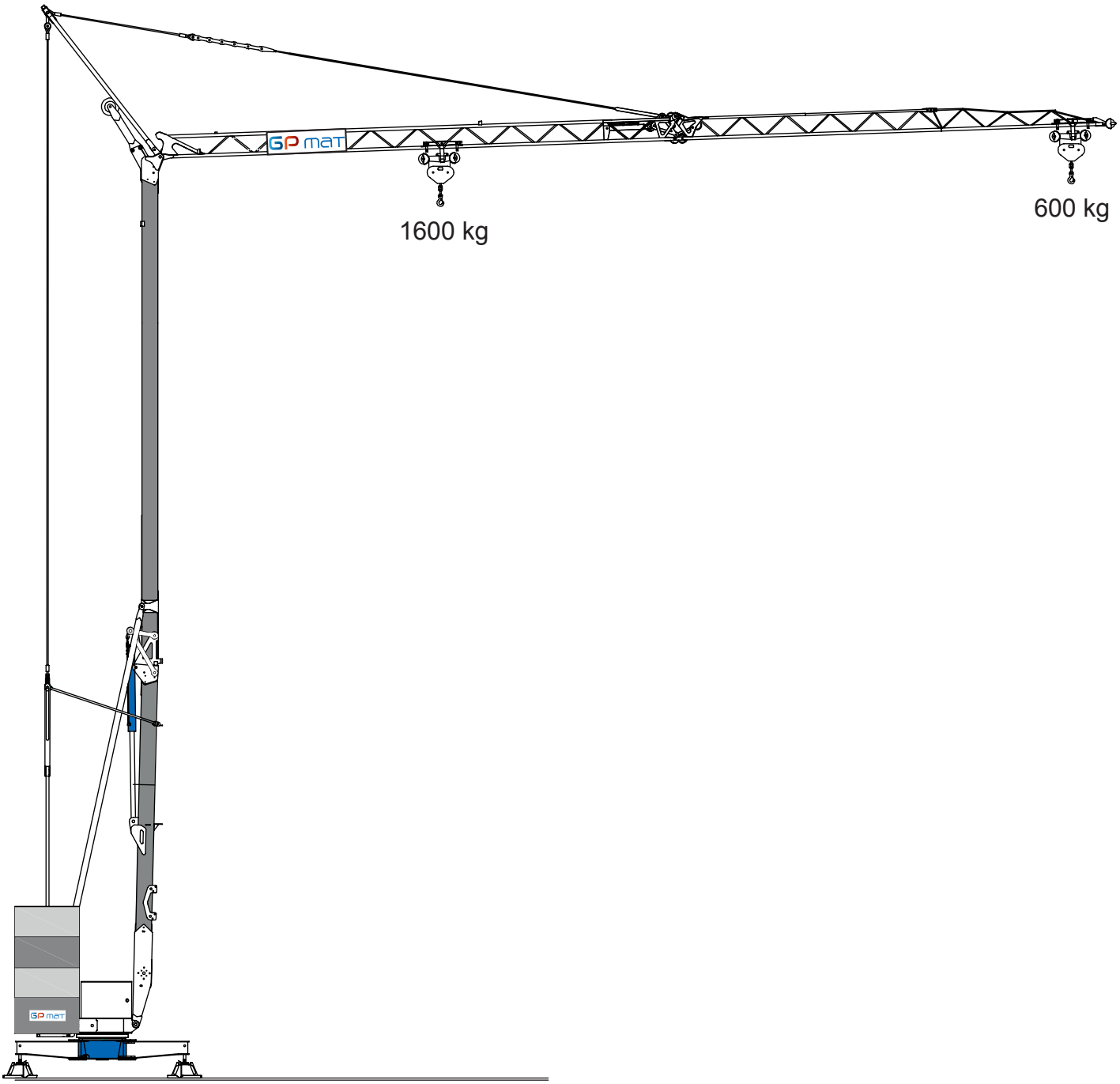

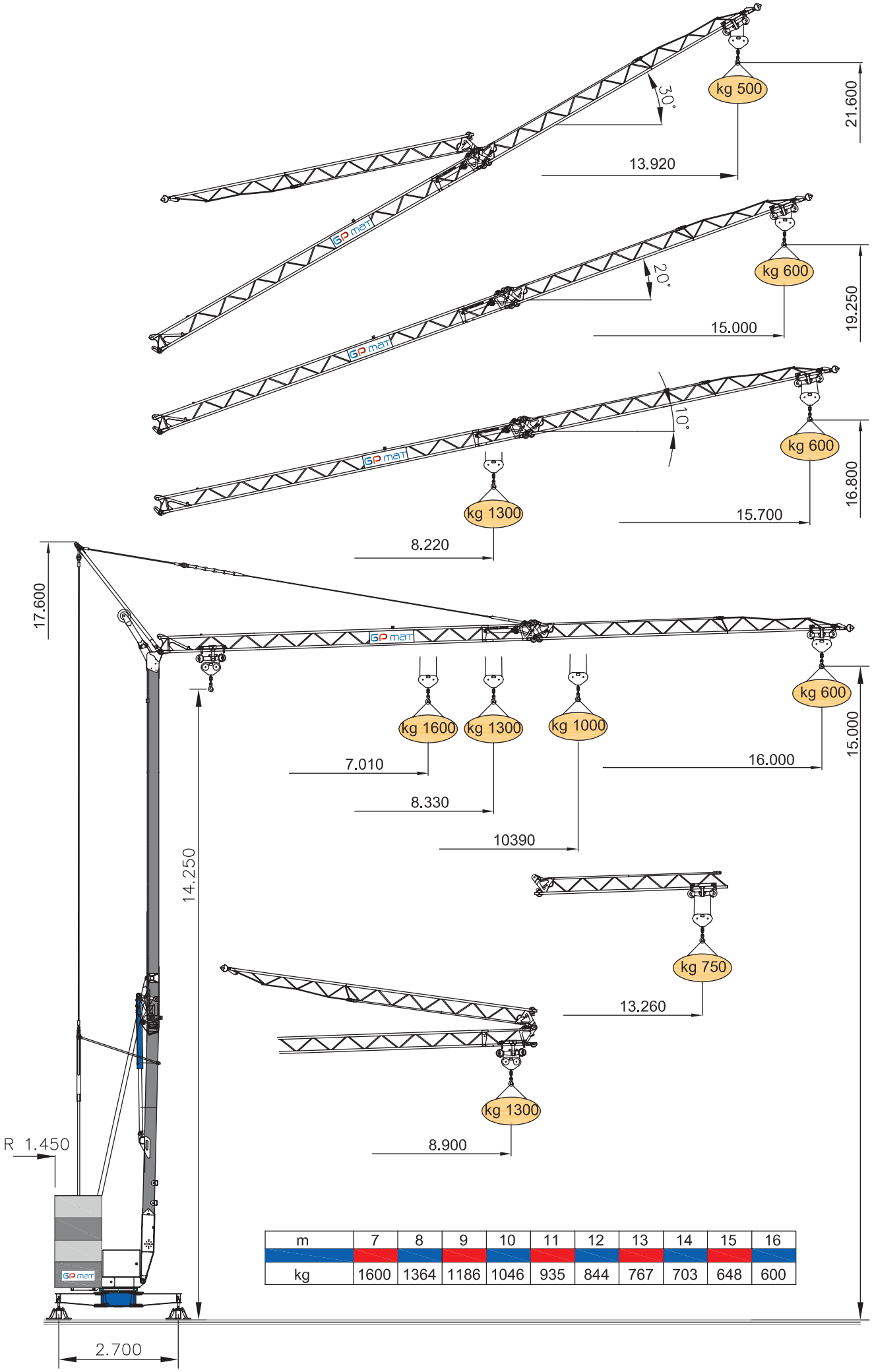

m	7	8	9	10	11	12	13	14	15	16
kg	1600	1364	1186	1046	935	844	767	703	648	600

GP MAT international

DOTAZIONE DI SERIE

Sollevamento “overdrive” a 4 velocità con inverter, rotazione e carrello a tre velocità con inverter, zincatura della struttura e dei tiranti, contrappeso, braccio impennabile, carrello rampante con motore e finecorsa alla base della torre, funzionamento con braccio ripiegato, comando a pulsantiera via cavo, carter di protezione per ralla e meccanismi, predisposizione per radiocomando, armadio elettrico in acciaio inox, documentazione a norme CEE.

STANDARD FEATURES

4-speed lifting, 3-speed rotation and trolley with inverter control, galvanised structure, counterweight, pull-up jib, translation trolley with motor and limit switch at base of gantry, operation with folden jib, cable-operated pushbotton remote control, guard for slewing ring and mechanisms, designed to allow installation of radio control, stainless steel electrical cabinet, documentation in accordance with EU standards.

EQUIPEMENT DE SERIE

Levage à quatre vitesses, chariot et rotation à trois vitesses à contrôle électronique, galvanisation de la structure et des tirants, contrepoids, flêche relevable, moteur de chariot et fin de course à la base de la tour, fonctionement bras replié, comman de par cable, carter de protection pour la couronne et les mécanismes, predisposition pour radio, armoire électrique en acier inox, documentation conforme aux normes CEE.

SERIENAUSSTATTUNG

Heben mit vier Geschwindigkeiten, Laufkatze und Rotation mit drei Geschwindigkeiten, Struktur verzinkung, Gegengewicht, hoch klappbarer Arm, aufsteigender Wagen mit Motor und Anschlag an der Basis des Turms, Funktionieren mit eingeklapptem Arm, Steuerung mit Druckknopftafe via Kabel, Schutzvorrichtungen für Drehver bindungen und Mechanismen, Vor bereitung für Funksteuerung, elektrischer Schrank aus rostfreiem Stahl, Dokumentation gemäß EC Vors-chriften.

DOTACION DE SERIE

Levantamiento a cuatro velocidades, carro y rotación a tres velocidades con control electrónico, galvanización de la estructura, contrapeso, brazo empinable, carro rampante con motor y fin de carrera en la base de la torre, funcionamiento con brazo replegado, faccionamiento por pulsadores via cable, cárter de protección para corona de giro y mecanismos, predisposición para radiocontrol, armario eléctrico de acero inox, documentación según normas CEE.

	230V (±10%) 50 Hz	3kVA

m/l'	5.5	11	22	28
kg	1600	1600	600	400 / 600
kW	4 (Inverter)			

m/l'	11.8	18.9	35.4 (↗26)
kW	1.85 (inverter)		

n/l'	0.23	0.58	1.15
kW	1.2 (inverter)		

min	4
kW	1.5

	4350 kg		3700 kg + 3800 kg		3000 kg + 4500 kg

	0 kg	1800 kg	3700 kg	3000 kg
P1	990 kg	2490 kg	4045 kg	3445 kg
P2	3485 kg	3785 kg	4130 kg	4030 kg

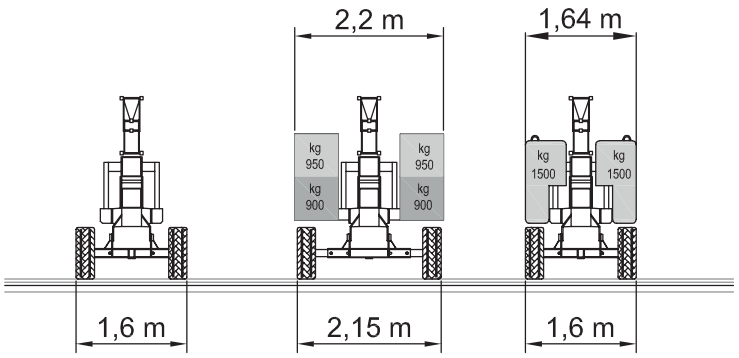

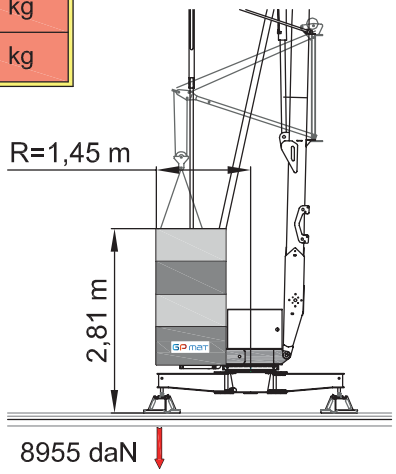

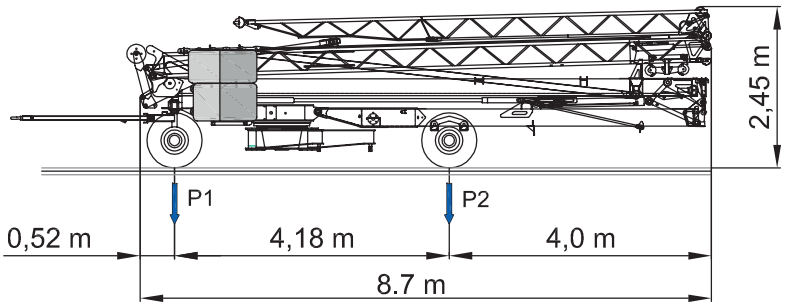

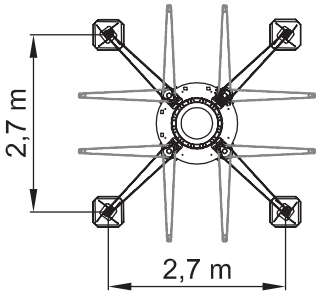

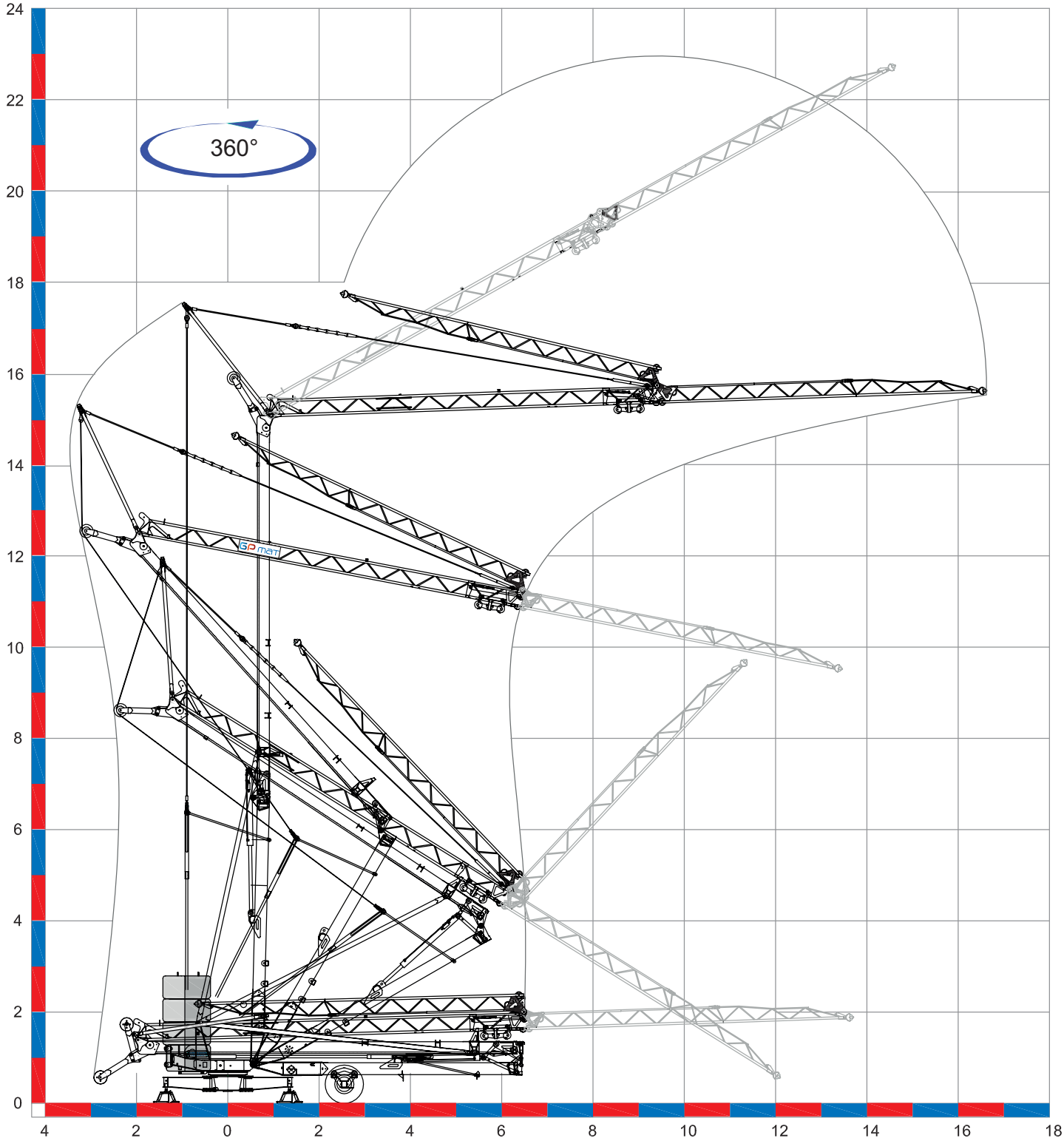

Déroulement de montage sur 360°

NANTES
5 Rue des Châtaigniers
Parc d'Activités du Butay,
44690 CHATEAU-THEBAUD
Tél. 02 40 78 10 10 *- Fax 02 40 78 11 00*

AVIGNON
163 Avenue du Grenache
ZAC du Plan
84320 ENTRAIGUES SUR LA SORGUE
Tél. 04 90 48 00 48 *- Fax 04 90 48 00 00*

*contact@gpmat.fr - **www.gpmat.fr***

Filiale : GP MAT OCÉAN INDIEN

RÉF. 2020.01 - Document commercial et non contractuel - MODIFICATIONS RÉSERVÉES
Média Horizon Imprimerie du Bocage - 02 51 46 59 10 - imprimeriedubocage.com